TIEMME

VALVOLE CON ESTREMITA' A COMPRESSIONE
KUGELHÄHNE MIT KLEMMENDSTÜCK

Art. 2162SUN

Valvole a sfera PN 30 con estremità a compressione per rame.
Disponibile con leva acciaio piatta plastificata arancio.

Kugelhähne PN 30 mit Klemmendstück für Kupferrohr
Erhältlich mit orangem, flachem Stahlhebel

Si adatta ad ogni tipo di impianto idraulico domestico e commerciale, applicazioni industriali ed agricole, impianti di riscaldamento ed igienico sanitari, aria compressa, olii vari, prodotti petroliferi, generalmente con ogni fluido non corrosivo.

Die Kugelhähne eignen sich für alle haustechnischen und gewerblichen Rohrleitungen, industrielle und landwirtschaftliche Anwendungen, Heizungsanlagen und sanitäre Einrichtungen/Sanitärinstallation, Druckluft, verschiedene Öltypen, Erdölerzeugnisse und ganz allgemein für nicht korrosive Fluide.

Per la gamma completa vedere il catalogo / Die gesamte Produktpalette finden Sie im Katalog

Certificazioni / Zertifizierungen

Caratteristiche Tecniche

Temperatura max di esercizio :	180°C
Temperatura min di esercizio :	-20°C
Pressione max di esercizio :	30 bar
Estremità :	a compressione per tubo rame

Technische Merkmale

Max. Betriebstemperatur:	180°C
Min. Betriebstemperatur:	-20°C
Max. Betriebsdruck:	30 bares
Gewindeanschlüsse:	Klemmverschraubung für Kupferrohr

Descrizione	Materiale	Trattamento
Corpo	Ottone CW617N - EN12165	Nichelato
Sfera	Ottone CW617N - EN12164	Cromato
Stelo	Ottone CW617N - EN12164	Nichelato
O-rings	Gomma fluorurata verde	-
Guarnizioni laterali	P.T.F.E. C755 carbone 25%	-
Ogiva	Ottone CW508L - EN12449	Ricotto
Dado	Ottone CW617N - EN12165	Nichelato
Leva piatta	Acciaio Fe37	Zincato - plastificato
Dado leva	Acciaio	Zincato

Beschreibung	Material	Behandlung
Gehäuse	Messing CW617N - EN12165	vernickelt
Kugel	Messing CW617N - EN12164	verchromt
Schaft	Messing CW617N - EN12164	vernickelt
O-Ringe	Grüner Fluorkautschuk	-
Seitliche Dichtungen	PTFE C755 Carbon 25%	-
Klemmring	Messing CW508L - EN12449	geglüht
Mutter	Messing CW617N - EN12165	vernickelt
Hebel flach	Stahl Fe37	verzinkt
Hebelmutter	Stahl	verzinkt - mit Kunststoffüberzug

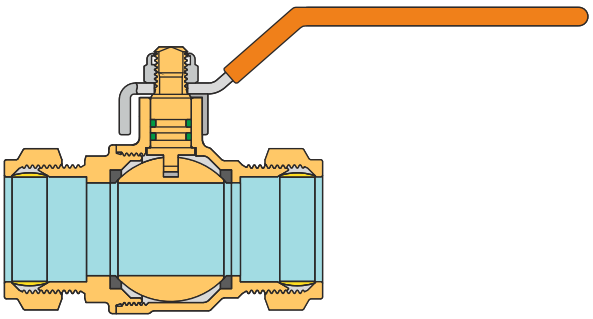

TIEMME Raccorderie S.p.A. si riserva di apportare modifiche in qualsiasi momento senza preavviso.
TIEMME Raccorderie S.p.A. behält sich vor, jederzeit ohne vorherige Ankündigung Änderungen vorzunehmen.
È vietata qualsiasi forma di riproduzione, se non autorizzata.
Jegliche Art der Vervielfältigung ohne vorherige Genehmigung ist untersagt.

Gnutti Group

TIEMME
ORIGINAL ITALIAN TRADEMARK

TIEMME Raccorderie S.p.A.
Via Cavallera 6/A (Loc. Barco) - 25045 Castegnato (Bs) - Italy
Tel +39 030 2142211 R.A. - Fax +39 030 2142206
info@tiemme.com - www.tiemme.com

©TIEMME Raccorderie S.p.A. 2162SUN_IT-DE Rev. 0 01-13

TIEMME

VALVOLE CON ESTREMITA' A COMPRESSIONE
KUGELHÄHNE MIT KLEMMENDSTÜCK

Art. 2162SUN

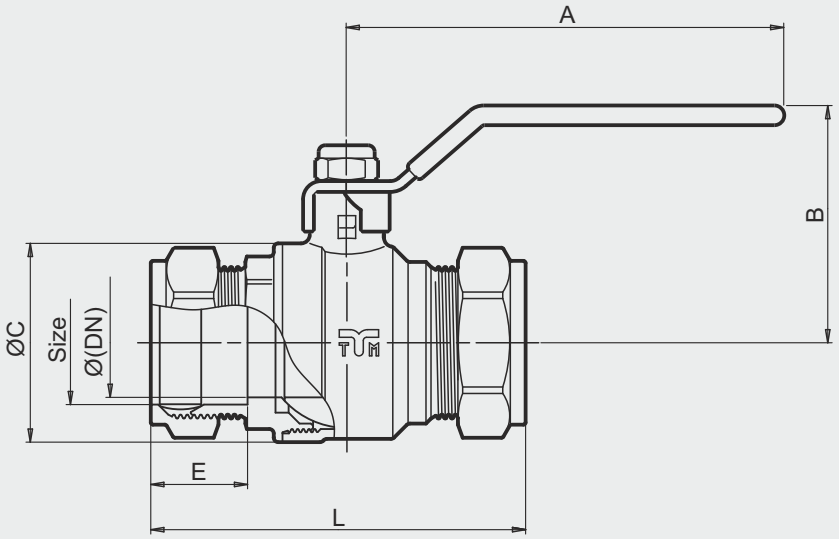

Tabella dimensioni
Maßtabelle

Size	15	18	22	28
Ø (DN)	14	15	20	25
A	85	85	85	113
B	51,5	51,5	54,5	61,5
ØC	30,5	30,5	37,5	45,5
E	21,5	20,5	22,5	22
L	73,5	72	83	86
PN	30	30	30	30

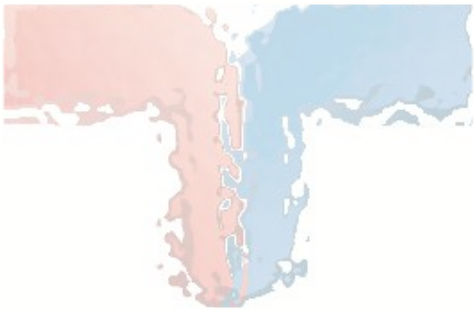

Diagramma pressione / temperatura
Druck-/Temperaturdiagramm

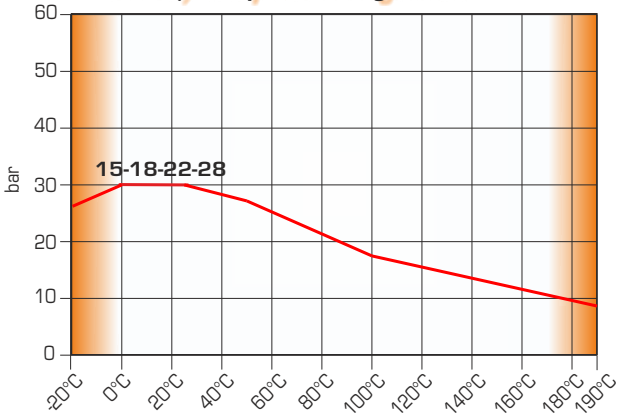

Diagramma portata/perdita di carico
Volumenstrom-/Druckverlust-Diagramm

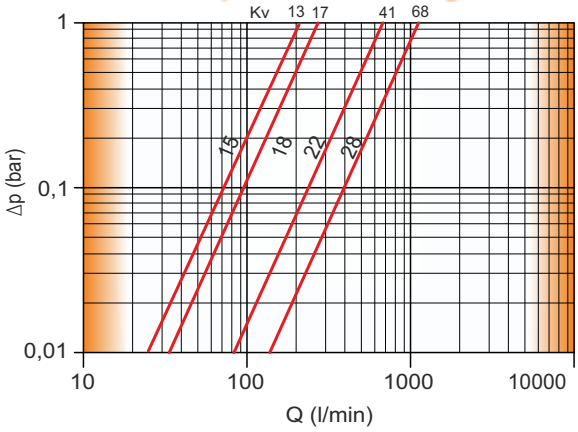

TIEMME Raccorderie S.p.A. si riserva di apportare modifiche in qualsiasi momento senza preavviso.
TIEMME Raccorderie S.p.A. behält sich vor, jederzeit ohne vorherige Ankündigung Änderungen vorzunehmen.
È vietata qualsiasi forma di riproduzione, se non autorizzata.
Jegliche Art der Vervielfältigung ohne vorherige Genehmigung ist untersagt.

Gnutti Group

TIEMME
ORIGINAL ITALIAN TRADEMARK

TIEMME Raccorderie S.p.A.
Via Cavallera 6/A (Loc. Barco) - 25045 Castegnato (Bs) - Italy
Tel +39 030 2142211 R.A. - Fax +39 030 2142206
info@tiemme.com - www.tiemme.com

VALVOLE CON ESTREMITA' A COMPRESSIONE
KUGELHÄHNE MIT KLEMMENDSTÜCK

TIEMME

Art. 2162SUN

Istruzioni per l' installazione
Einbauanleitung

Le valvole possono essere montate in qualsiasi posizione (orizzontale, verticale, ...) purchè siano visibili, accessibili e le operazioni di manovra possano essere facilmente eseguite fino alla completa chiusura e/o apertura.
Salvo diversamente indicato la chiusura della valvola avviene in senso orario e l' apertura in senso anti-orario.
La direzione di montaggio della valvola rispetto al flusso del circuito è indifferente se non diversamente specificato con l' apposizione di specifiche marcature (generalmente frecce) sul corpo valvola.
L' impianto deve essere progettato e realizzato in modo tale da evitare sollecitazioni tali da danneggiare la valvola ed impedirne la corretta tenuta ed il buon funzionamento.
Le operazioni di collegamento tra la valvola e la raccorderia di connessione all' impianto devono essere eseguite con attrezzature idonee. La coppia di serraggio deve essere tale da garantire la corretta tenuta senza arrecare danneggiamenti alla valvola od ai raccordi.
Ad installazione completata è necessario eseguire la verifica delle tenute secondo quanto specificato dalle norme tecniche e/o dalle leggi vigenti nel paese di utilizzo.
La valvola non va tenuta in posizione intermedia per lunghi periodi onde evitare danneggiamenti degli organi di tenuta della valvola stessa.
In caso di lunga inattività della valvola è possibile che la manovrabilità risulti difficile pertanto si rende necessario l' utilizzo di "leve lunghe" per facilitarne l' apertura e/o chiusura.
Per mantenere la valvola ed i relativi organi di tenuta in buone condizioni e suggerito installare un filtro per la raccoltà di eventuali impurità a monte della valvola.
Tiemme Raccorderie SpA declina ogni responsabilità in caso di guasti e/o incidenti qualora l' installazione non sia stata realizzata in conformita' con le norme tecniche e scientifiche in vigore ed in conformita' a manuali, cataloghi e/o relative disposizioni tecniche indicate da Tiemme Raccorderie SpA.
Per qualsiasi ulteriore informazioni rivolgersi ai rivenditori autorizzati o direttamente a TIEMME SpA.

Die Kugelhähne können in jeder beliebigen Stellung (waagerecht, senkrecht usw.) eingebaut werden, sofern sie sichtbar und zugänglich sind und deren Bedienung zum vollständigen Schließen bzw. Öffnen problemlos möglich ist.
Falls nicht anders angegeben, wird der Hahn rechts herum geschlossen und links herum geöffnet.
Die Einbaurichtung des Kugelhahns im Vergleich zum Fluss des Kreislaufs ist gleichgültig, sofern mithilfe spezifischer Markierungen (im Allgemeinen Pfeile) nichts Anderes auf dem Kugelhahngehäuse angegeben ist.
Die Anlage muss so konzipiert und ausgeführt werden, dass Beanspruchungen vermieden werden, die den Kugelhahn beschädigen und dessen einwandfreie Dichtigkeit und Funktionstüchtigkeit verhindern könnten.
Die Verbindung zwischen dem Kugelhahn und den Anschlüssen an die Anlage muss mit geeignetem Werkzeug ausgeführt werden.
Das Anzugsmoment muss so gewählt werden, dass eine korrekte Dichtigkeit gewährleistet ist, ohne den Kugelhahn oder die Anschlüsse zu beschädigen.
Nachdem die Installation abgeschlossen ist, muss die Dichtigkeit entsprechend den technischen Richtlinien bzw. der geltenden Gesetzgebung im Einsatzland überprüft werden.
Der Kugelhahn sollte nicht über einen längeren Zeitraum hinweg in der mittleren Stellung verbleiben, um eine Beschädigung der Dichtungsorgane am Kugelhahn selbst zu vermeiden.
Sollte der Kugelhahn über einen längeren Zeitraum hinweg nicht benutzt werden, könnte die Bedienung schwierig sein, so dass der Einsatz von "langen Hebeln" erforderlich sein könnte, um den Kugelhahn einfacher öffnen bzw. schließen zu können.
Daher sollte ein Filter zum Sammeln möglicher Verschmutzungen vor dem Kugelhahn eingebaut werden, um den einwandfreien Zustand des Kugelhahns selbst und der entsprechenden Dichtungsorgane zu garantieren.
Tiemme Raccorderie SpA übernimmt keinerlei Haftung bei Defekten bzw. Unfällen, sofern der Einbau nicht im Einklang mit den geltenden technischen und wissenschaftlichen Richtlinien und entsprechend den Bedienungsanleitungen und Katalogen bzw. den von Tiemme Raccorderie SpA angegebenen technischen Vorschriften erfolgt.
Für weitere Informationen wenden Sie sich bitte an die autorisierten Vertragshändler oder direkt an TIEMME SpA.

TIEMME Raccorderie S.p.A. si riserva di apportare modifiche in qualsiasi momento senza preavviso.
TIEMME Raccorderie S.p.A. behält sich vor, jederzeit ohne vorherige Ankündigung Änderungen vorzunehmen.
È vietata qualsiasi forma di riproduzione, se non autorizzata.
Jegliche Art der Vervielfältigung ohne vorherige Genehmigung ist untersagt.

Gnutti Group

TIEMME
ORIGINAL ITALIAN TRADEMARK

TIEMME Raccorderie S.p.A.
Via Cavallera 6/A (Loc. Barco) - 25045 Castegnato (Bs) - Italy
Tel +39 030 2142211 R.A. - Fax +39 030 2142206
info@tiemme.com - www.tiemme.com