TIEMME

VALVOLA DI RITEGNO "YACHT"
RÜCKSCHLAGVENTIL "YACHT"

Art. 3500

Valvole di ritegno con estremita' filettate femmina UNI ISO 228 ed otturatore a molla.
Rückschlagventile mit Innengewinde gemäß ISO 228 und Federdorn

Per la gamma completa vedere il catalogo / Die gesamte Produktpalette finden Sie im Katalog

Funzionamento
L'otturatore a molla si solleva, aprendo la valvola, ad una pressione di circa 25 mbar.
La direzione del flusso è indicata da una freccia impressa sul corpo valvola.
Si adatta ad ogni tipo di impianto idraulico domestico e commerciale, applicazioni industriali ed agricole, impianti di riscaldamento ed igienico sanitari, aria compressa, olii vari, prodotti petroliferi, generalmente con ogni fluido non corrosivo.

Betrieb
Der Federdorn wird bei einem Druck von etwa 25 mbar angehoben und öffnet so das Ventil.
Die Flussrichtung wird durch einen Pfeil auf dem Ventilgehäuse angezeigt.
Rückschlagventile eignen sich für alle haustechnischen und gewerblichen Rohrleitungen, industrielle und landwirtschaftliche Anwendungen, Heizungsanlagen und sanitäre Einrichtungen/Sanitärinstallation, Druckluft, verschiedene Öltypen, Erdölerzeugnisse und ganz allgemein für nicht korrosive Fluide.

Certificazioni / Zertifizierungen

Caratteristiche Tecniche

Temperatura max di esercizio:	100 °C
Temperatura min di esercizio:	- 20°C
Pressione max di esercizio:	Vedere tabella dimensioni
Filettatura:	femmina UNI ISO 228

Technische Merkmale

Max. Betriebstemperatur:	100°C
Min. Betriebstemperatur:	- 20°C
Max. Betriebsdruck:	siehe Maßtabelle
Gewindeanschluss	ISO 228 Innengewinde

Descrizione	Materiale	Trattamento
Corpo	Ottone CW617N - EN12165	-
Otturatore	Nylon PA6	-
Premi guarnizione	Nylon PA6	-
Guarnizione	Gomma nitrilica NBR	-
Molla	Inox AISI 302	-

Beschreibung	Material	Behandlung
Gehäuse	Messing CW617N - EN12165	-
Dorn	Nylon PA6	-
Vorspannring	Nylon PA6	-
Dichtuung	NBR Nitrilgummi	-
Feder	Edelstahl DIN 1.4310	-

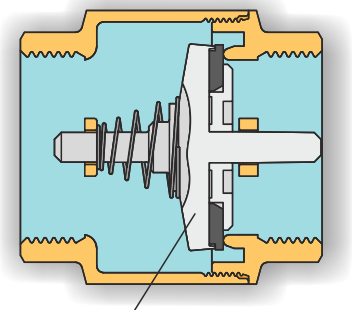

OTTURATORE
IN NYLON
NYLONDORN

TIEMME Raccorderie S.p.A. si riserva di apportare modifiche in qualsiasi momento senza preavviso.
È vietata qualsiasi forma di riproduzione, se non autorizzata.
TIEMME Raccorderie S.p.A. behält sich vor, jederzeit ohne vorherigen Ankündigung Änderungen vorzunehmen.
Jegliche Art der Vervielfältigung ist untersagt, sofern sie nicht genehmigt wurde.

TIEMME
ORIGINAL ITALIAN TRADEMARK

TIEMME Raccorderie S.p.A.
Via Cavallera 6/A (Loc. Barco) - 25045 Castegnato (Bs) - Italy
Tel +39 030 2142211 R.A. - Fax +39 030 2142206
info@tiemme.com - www.tiemme.com

©TIEMME Raccorderie S.p.A. 3500_IT-DE Rev. B 10-13

kiwa Partner for progress

Gnutti Group

TIEMME

VALVOLA DI RITEGNO "YACHT"
RÜCKSCHLAGVENTIL "YACHT"

Art. 3500

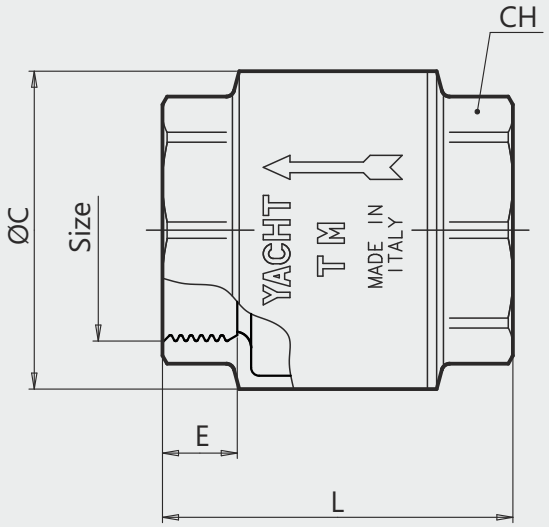

Tabella dimensioni
Maßtabelle

Size	1/2"	3/4"	1"	1"1/4	1"1/2	2"	2"1/2	3"	4"
ØC	34,5	41,5	47,5	59,5	70,5	86,5	102,5	125	156
CH	26 esagonale sechseckig	32 esagonale sechseckig	39 ottagonale achteckig	47 ottagonale achteckig	55 ottagonale achteckig	66 ottagonale achteckig	83 ottagonale achteckig	96 ottagonale achteckig	123 ottagonale achteckig
E	11,5	12	12	14	15,5	16	18	21	21,5
L	45,5	51	58	65,5	73	80	94,5	103	116
PN	12	12	12	10	10	10	8	8	8

Diagramma pressione / temperatura
Druck-/Temperatur-Diagramm

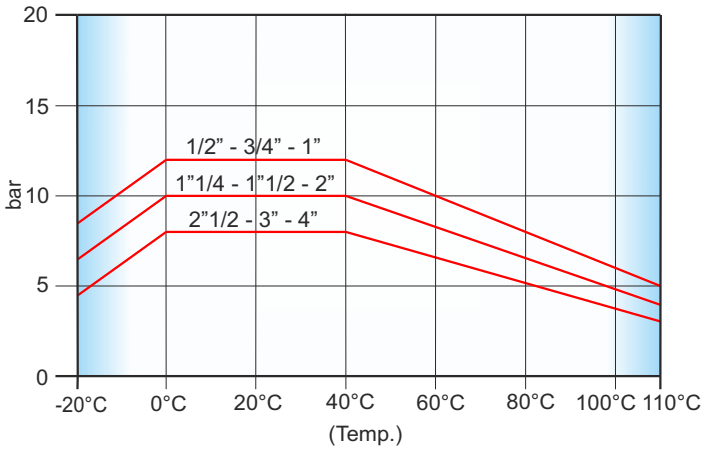

Diagramma portata/perdita di carico
Durchfluss-/Druckverlust-Diagramm

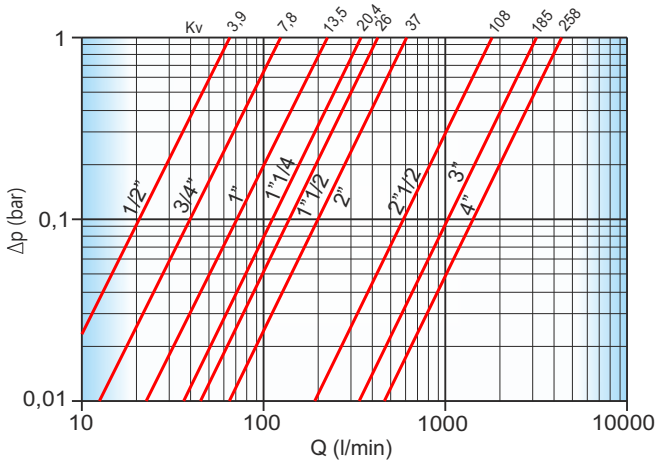

TIEMME Raccorderie S.p.A. si riserva di apportare modifiche in qualsiasi momento senza preavviso.
È vietata qualsiasi forma di riproduzione, se non autorizzata.
TIEMME Raccorderie S.p.A. behält sich vor, jederzeit ohne vorherigen Ankündigung Änderungen vorzunehmen.
Jegliche Art der Vervielfältigung ist untersagt, sofern sie nicht genehmigt wurde.

Gnutti Group

TIEMME
ORIGINAL ITALIAN TRADEMARK

TIEMME Raccorderie S.p.A.
Via Cavallera 6/A (Loc. Barco) - 25045 Castegnato (Bs) - Italy
Tel +39 030 2142211 R.A. - Fax +39 030 2142206
info@tiemme.com - www.tiemme.com

kiwa
Partner for progress

TIEMME

VALVOLA DI RITEGNO "YACHT"
RÜCKSCHLAGVENTIL "YACHT"

Art. 3500

Accessori
Zubehör

Art. 3510

Filtro in acciaio inox per valvola YACHT.
Edelstahlfilter für Ventil YACHT

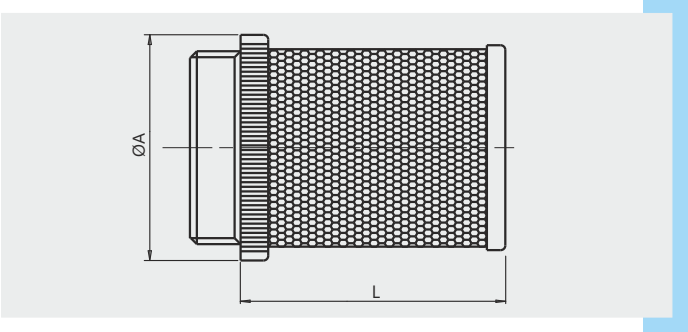

Size	1/2"	3/4"	1"	1"1/4	1"1/2	2"	2"1/2	3"	4"
ØA	28	33	41	50	55	67	86	100	128
L	42	32	36	57,7	51	61	75	88	105
PN	12	12	12	10	10	10	8	8	8

Filtro in acciaio inox AISI 304 con grado di filtrazione di 1000µ ed attacco filettato in nylon caricato vetro al 30% .
Edelstahlfilter nach DIN 1.4310 mit Filtro in acciaio inox AISI 304 mit 1000µ Filtrationsgrad und Gewindeanschluss aus Nylon mit 30% Glasfaserverstärkung.

Istruzioni per l' installazione
Einbauanleitung

La direzione di montaggio della valvola rispetto al flusso del circuito, indicata con l' apposizione di specifiche marcature (generalmente frecce) sul corpo valvola, deve essere scrupolosamente rispettata.
L' impianto deve essere progettato e realizzato in modo tale da evitare sollecitazioni tali da danneggiare la valvola ed impedirne la corretta tenuta ed il buon funzionamento.
Le operazioni di collegamento tra la valvola e la raccorderia di connessione all' impianto devono essere eseguite con attrezzature idonee. La coppia di serraggio deve essere tale da garantire la corretta tenuta senza arrecare danneggiamenti alla valvola od ai raccordi.
Ad installazione completata è necessario eseguire la verifica delle tenute secondo quanto specificato dalle norme tecniche e/o dalle leggi vigenti nel paese di utilizzo.
Tiemme Raccorderie SpA declina ogni responsabilità in caso di guasti e/o incidenti qualora l' installazione non sia stata realizzata in conformita' con le norme tecniche e scientifiche in vigore ed in conformita' a manuali, cataloghi e/o relative disposizioni tecniche indicate da Tiemme Raccorderie SpA.
Per qualsiasi ulteriore informazioni rivolgersi ai rivenditori autorizzati o direttamente a TIEMME SpA.

Die Montage des Ventils relativ zur Strömungsrichtung der Schaltung, angedeutet mit den spezifischen Markierungen (im Allgemeinen Pfeile) auf dem Ventilgehäuse; die Einbauanleitung muss unbedingt eingehalten werden.
Die Anlage muss so konzipiert und ausgeführt werden, dass Beanspruchungen vermieden werden, die das Ventil beschädigen und dessen einwandfreie Dichtigkeit und Funktionstüchtigkeit verhindern könnten.
Die Verbindung zwischen dem Ventil und den Anschlüssen an die Anlage muss mit geeignetem Werkzeug ausgeführt werden. Das Anzugsmoment muss so gewählt werden, dass eine korrekte Dichtigkeit gewährleistet ist, ohne das Ventil oder die Anschlüsse zu beschädigen.
Nachdem die Installation abgeschlossen ist, muss die Dichtigkeit entsprechend den technischen Richtlinien bzw. der geltenden Gesetzgebung im Einsatzland überprüft werden.
Tiemme Raccorderie SpA übernimmt keinerlei Haftung bei Defekten bzw. Unfällen, sofern der Einbau nicht im Einklang mit den geltenden technischen und wissenschaftlichen Richtlinien und entsprechend den Bedienungsanleitungen und Katalogen bzw. den von Tiemme Raccorderie SpA angegebenen technischen Vorschriften erfolgt.
Für weitere Informationen wenden Sie sich bitte an die autorisierten Vertragshändler oder direkt an TIEMME SpA.

Voci di capitolato
Leistungsverzeichnis

Art. 3500

Valvola di ritegno in ottone CW617N con estremità filettate femmina ISO228 ed ottutarore a molla.
Temperatura max di esercizio 100°C; Pressione max di esercizio 10bar

Rückschlagventil aus Messing CW617N mit Innengewinden gemäß ISO228 und Federdorn.
Max. Betriebstemperatur 100°C; max. Betriebsdruck 10 bar

TIEMME Raccorderie S.p.A. si riserva di apportare modifiche in qualsiasi momento senza preavviso.
È vietata qualsiasi forma di riproduzione, se non autorizzata.
TIEMME Raccorderie S.p.A. behält sich vor, jederzeit ohne vorherigen Ankündigung Änderungen vorzunehmen.
Jegliche Art der Vervielfältigung ist untersagt, sofern sie nicht genehmigt wurde.

Gnutti Group

TIEMME
ORIGINAL ITALIAN TRADEMARK

TIEMME Raccorderie S.p.A.
Via Cavallera 6/A (Loc. Barco) - 25045 Castegnato (Bs) - Italy
Tel +39 030 2142211 R.A. - Fax +39 030 2142206
info@tiemme.com - www.tiemme.com

kiwa
Partner for progress